ELETTROPOMPE CENTRIFUGHE DI SCORRIMENTO
CENTRIFUGAL IRRIGATION PUMPS

APPLICAZIONI
Elettropompe centrifughe di scorrimento monogirante a bassa prevalenza con alti valori di portata.
Adatte per pompare acque pulite o liquidi moderatamente carichi di impurità, purchè non aggressivi per i materiali costruttivi della pompa.
Adatte negli impianti di irrigazione, nel giardino, in agricoltura e negli impianti industriali.

APPLICATION
Centrifugal single impeller low head water pumps for flow irrigation systems with high flow rates.
Suitable to pump clean water or non-aggressive liquids charged with small solid impurities.
To be used in flow irrigation systems in gardening and agriculture and in industrial fittings.

LIMITI D'IMPIEGO
- Temperatura liquido fino a 35°C (per un uso domestico secondo EN 60335-2-41)
  Temperatura max. liquido: 90°C (per altri impieghi)
- Temperatura ambiente fino a 40° C
- Altezza d'aspirazione manometrica fino a 7 mt.
- Servizio continuo

OPERATING CONDITIONS
- Liquid temperature up to 35°C (for home use according to EN 60335-2-41)
  Temperature max. liquid: 90°C (for other uses)
- Ambient temperature up to 40°C
- Total suction lift up to 7 mt.
- Continuous duty

MOTORE
- Monofase 230V-50Hz
- Trifase 230/400V-50Hz
- Motore elettrico ad induzione a 2 poli (n = 2850 min^{-1})
- Isolamento Classe F
- Protezione IP 55

MOTOR
- Single-phase 230V-50Hz
- Three-phase 230/400V-50Hz
- Two-Pole induction motor (n = 2850 min^{-1})
- Insulation Class F
- Protection IP 55

MATERIALI
- Corpo pompa — Ghisa
- Supporto motore — Ghisa
- Girante — Ghisa
- Albero motore — Acciaio Inox AISI 304
- Tenute meccaniche — Ceramica/Grafite/NBR

MATERIALS
- Pump body — Cast Iron
- Motor Support — Cast Iron
- Impeller — Cast Iron
- Shaft with rotor — Stainless Steel AISI 304
- Mechanical seal — Ceramic/Graphite/NBR

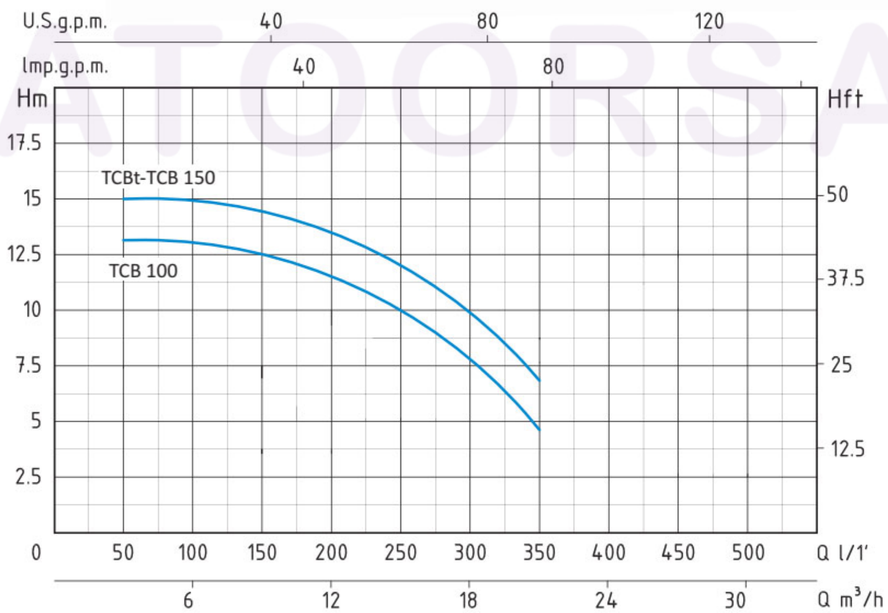

GIRANTE- IMPELLER

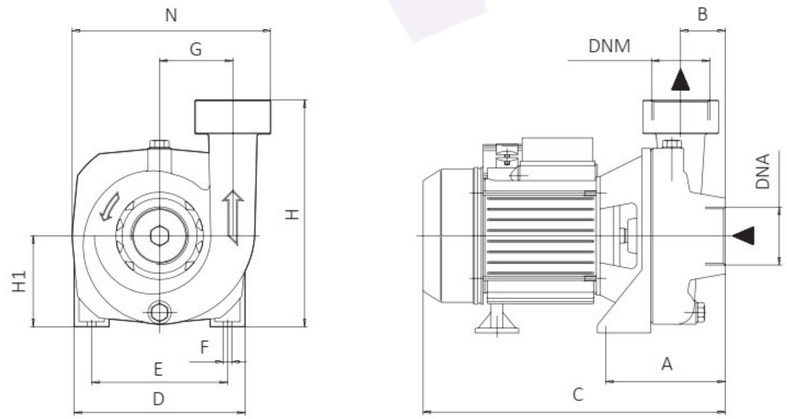

TCB - 50 HZ - 1 PHASE / 3 PHASE

TIPO TYPE		POTENZA NOMINALE *NOMINAL POWER*		POTENZA ASSORBITA *INPUT POWER*	AMPERE		Q = PORTATA- CAPACITY								
Monofase Single-phase	Trifase Three-phase	P2		P1	Monofase Single-phase	Trifase Three-phase	m³/h	3	6	9	12	15	18	21
							lt/1'	50	100	150	200	250	300	350
		HP	kW	kW				Prevalenza manometrica totale in m.C.A.- Total head in meters w.c.						
TCB 100		1	0,75	1,1	5,3		H (m)	13	12,8	12,2	11,5	10	7	4
TCB 150	**TCBt 150**	1,5	1,1	1,8	7,9	3		15	14,8	14,3	13,8	13	9	6

TIPO TYPE		DIMENSIONI mm- DIMENSIONS mm												DIMENSIONI *DIMENSIONS* mm			PESO WEIGHT
Monofase Single-phase	Trifase Three-phase	A	B	C	D	E	F	G	H	H1	N	DNA	DNM	P	L	H	Kg
TCB 100		125	45	310	176	140	9	80	240	94	205	2"	2"	229	385	294	16,5
TCB 150	**TCBt 150**	125	45	310	176	140	9	80	240	94	205	2"	2"	229	385	294	17,2